EURO VI

ISUZU ELF 350

PESO BRUTO VEHICULAR (PBV)

5.8 TONELADAS

*Las imágenes son ilustrativas y pueden variar del original.

ISUZU

ESPECIFICACIONES PRINCIPALES

ELF 350

MODELO	ELF 350		
CHASIS	F	H	K
PESO BRUTO VEHICULAR* (KG)/(LB)	5800 / 12786		
CAPACIDAD DE EJE DELANTERO (KG)/(LB)	2600 / 5732		
CAPACIDAD DE EJE TRASERO (KG)/(LB)	4500 / 9921		
PESO DEL CHASIS - CABINA** (KG)/(LB)	2465 / 5,434	2520 / 5,556	2540 / 5600
DISTANCIA ENTRE EJES (MM)/(PULG)	2765 / 109	3365 / 132	3815 / 150
LARGO APLICACIÓN MÁXIMO RECOMENDADO*** (MM)/(PULG)	3900 / 154	4900 / 193	5650 / 222

MOTOR	
MODELO	4JZ1 - TCS
EMISIÓN	EURO VI (DOC + DPD + SCR)
TIPO	Motor Diesel DOHC (doble árbol de levas a la cabeza) VVT de 4 tiempos,16 válvulas, enfriado por agua, inyección directa, sistema de combustible common-rail controlado electrónicamente, turbocargador VGS, válvula EGR enfriada por agua.
NÚMERO DE CILINDROS	4 en línea
CILINDRADA (CC)	2,999
POTENCIA DE SALIDA MÁXIMA	148 @ 2800 hp@rpm
TORQUE MÁXIMO	277 @ 1280 - 2800 lb-pie@rpm
TRANSMISIÓN MANUAL	
TIPO	Manual - MYY6Z
RELACIÓN DE ENGRANAJES	1ª - 5.979 | 2ª - 3.434 | 3ª - 2.040 | 4ª - 1.379 | 5ª - 1.000 | 6ª - 0.708 | Rev. - 5.701
ENGRANAJE FINAL	
DIÁMETRO (MM)	292
RELACIÓN DE ENGRANAJE	6.833

FRENO	
SERVICIO	ABS / EBD / VAC / BOOST ASSIST Delantero; Disco Ventilado / Trasero; Tambor
ESTACIONAMIENTO	Mecánico atrás de la transmisión
DIRECCIÓN	
TIPO	Hidráulica
EJE	
DELANTERO	Tipo Elliot Inverso Viga - I
TRASERO	Banjo, completamente flotante
SUSPENSIÓN	Muelles de láminas de acero de aleación semielípticos, amortiguador telescópico de doble acción hidráulica
LLANTAS	215 / 85R16 10PR
RODADO TRASERO	Doble
ALTERNADOR	24v - 90A
CAPACIDAD DEL TANQUE DE COMBUSTIBLE (LT)	140
CAPACIDAD DEL TANQUE DE UREA (LT)	11
CABINA	
TIPO	Cabina inclinable
NÚMERO DE ASIENTOS	3 Pasajeros
SEGURIDAD	Bolsa de aire para conductor / Cámara de reversa
OTROS	Aire acondicionado / Alarma de reversa / Start Assist

** El peso de la llanta de la refacción y soporte no está incluido en el peso especificado del catálogo.*
*** La capacidad de carga sugerida se obtiene restando el peso del chasis y cabina del PBV, la carga útil se determinará restando el peso de la aplicación de la capacidad de carga.*
**** El largo de aplicación máximo recomendado corresponde a un cálculo estimando una caja seca con la carga interior distribuida uniformemente, para cualquier otra aplicación contacte a su distribuidor autorizado para la correcta selección de distancia entre ejes y largo de carroceria máxima.*

IMPORTANTE: LA GARANTÍA DE LOS VEHÍCULOS ISUZU NO CUBRE CUALQUIER MAL FUNCIONAMIENTO DERIVADO DEL USO DEL VEHÍCULO FUERA DE LO ESTIPULADO EN ESTA FICHA TÉCNICA.

DIMENSIONES

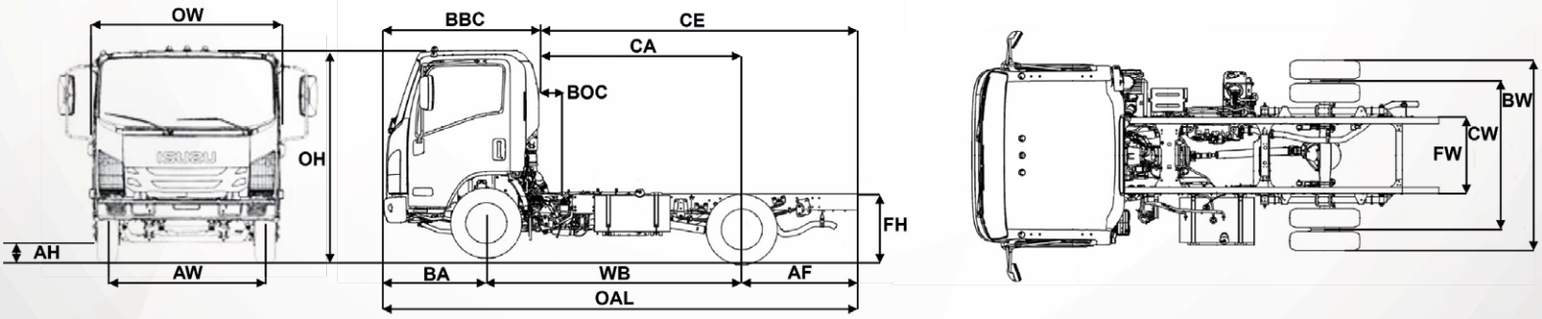

DIMENSIONES CONSTANTES

MODELO	FH		OH		BW		CW		AH		AW		BA		BBC		BOC		FW		OW	
	mm	pulg	mm	pulg	mm	pulg	mm	pulg	mm	pulg	mm	pulg	mm	pulg	mm	pulg	mm	pulg	mm	pulg	mm	pulg
ELF 350	807	32	2260	89	2120	83	1650	65	190	7.5	1680	66	1110	44	1683	66	111	4.4	850	33	2040	80

DIMENSIONES VARIABLES

MODELO	TIPO	WB		CA*		CE*		OAL		AF	
		mm	pulg	mm	pulg	mm	pulg	mm	pulg	mm	pulg
ELF 350	F	2765	109	2192	86	3452	136	5135	202	1260	50
	H	3365	132	2792	110	4302	169	5985	236	1510	59
	K	3815	150	3242	128	4952	195	6635	261	1710	67

**CA & CE efectivos son CA ó CE menos BOC*